第14回兵庫1年生大会

☆大会組合わせ
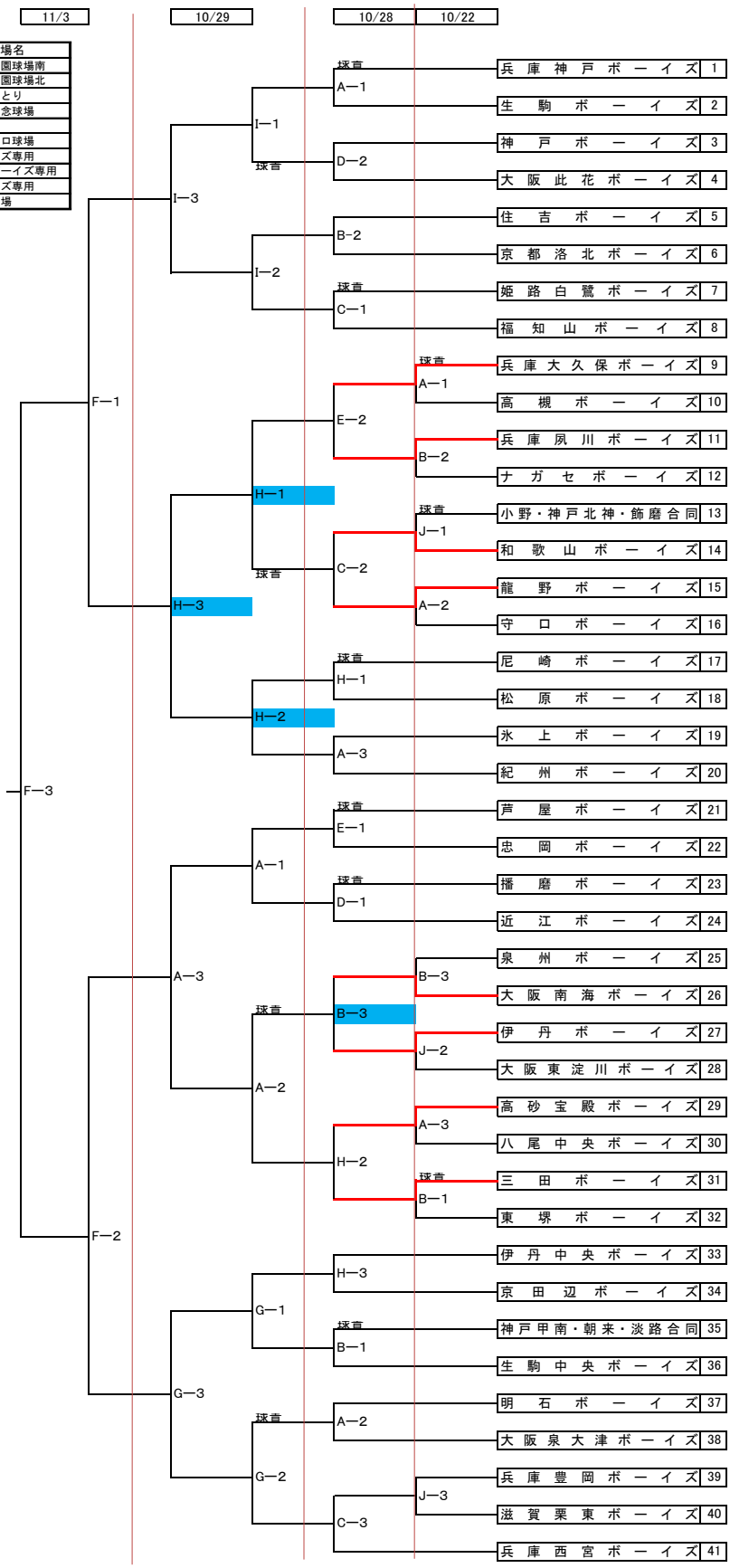
記号	球場名
A	明石海浜公園球場南
B	明石海浜公園球場北
C	豊岡こうのとり
D	植村直己記念球場
E	出石球場
F	明石トーカロ球場
G	明石ボーイズ専用
H	加西尼崎ボーイズ専用
I	神戸ボーイズ専用
J	小野浄谷球場