第52回春季全国大会　兵庫県支部予選

☆大会組合わせ

大会速報URL　http://www.boysleague.net/ascore/20210465/index.html
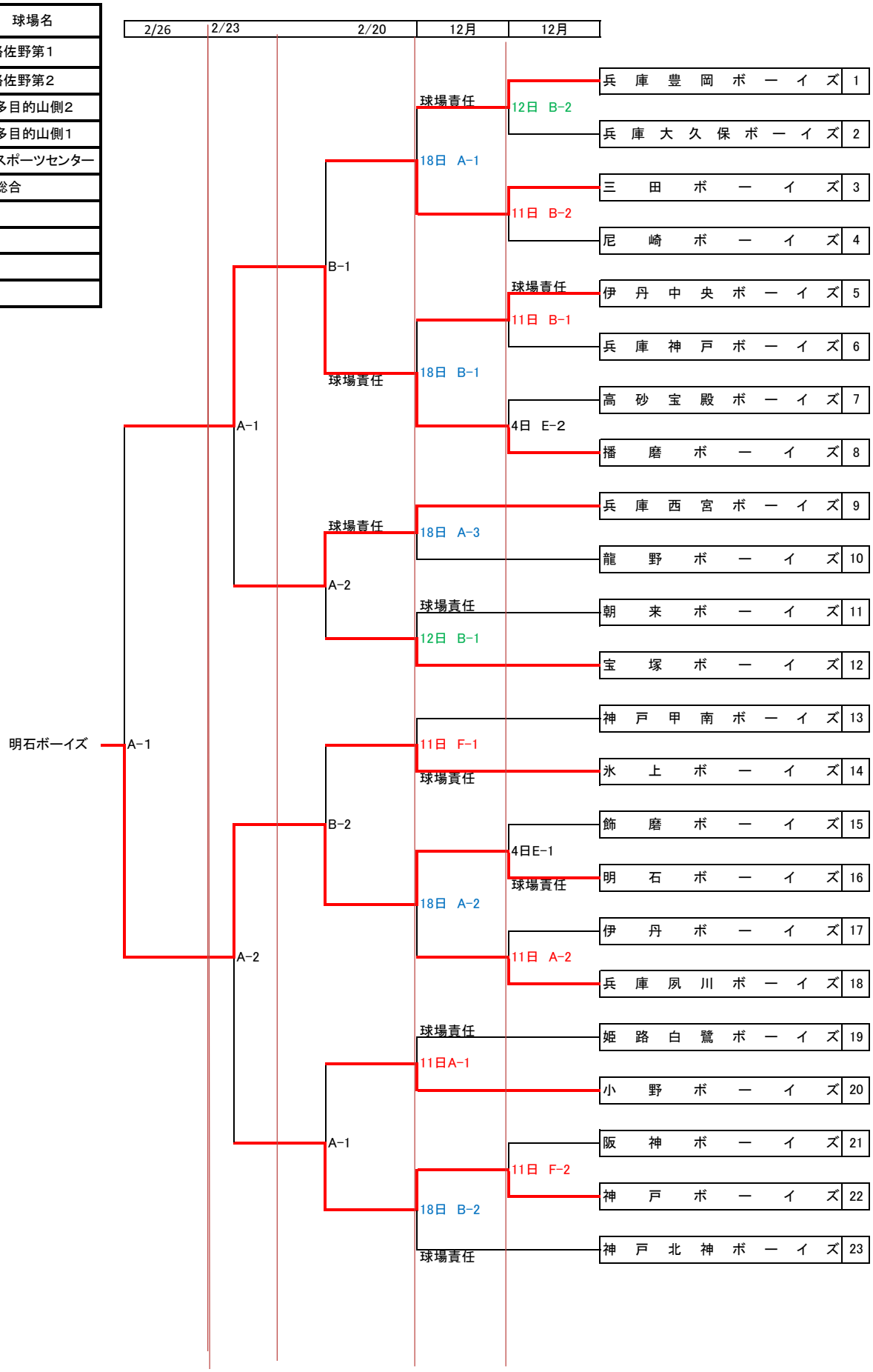
記号	球場名
A	淡路佐野第1
B	淡路佐野第2
C	淡路多目的山側2
D	淡路多目的山側1
E	市川スポーツセンター
F	氷上総合
G	
H	
I	
J